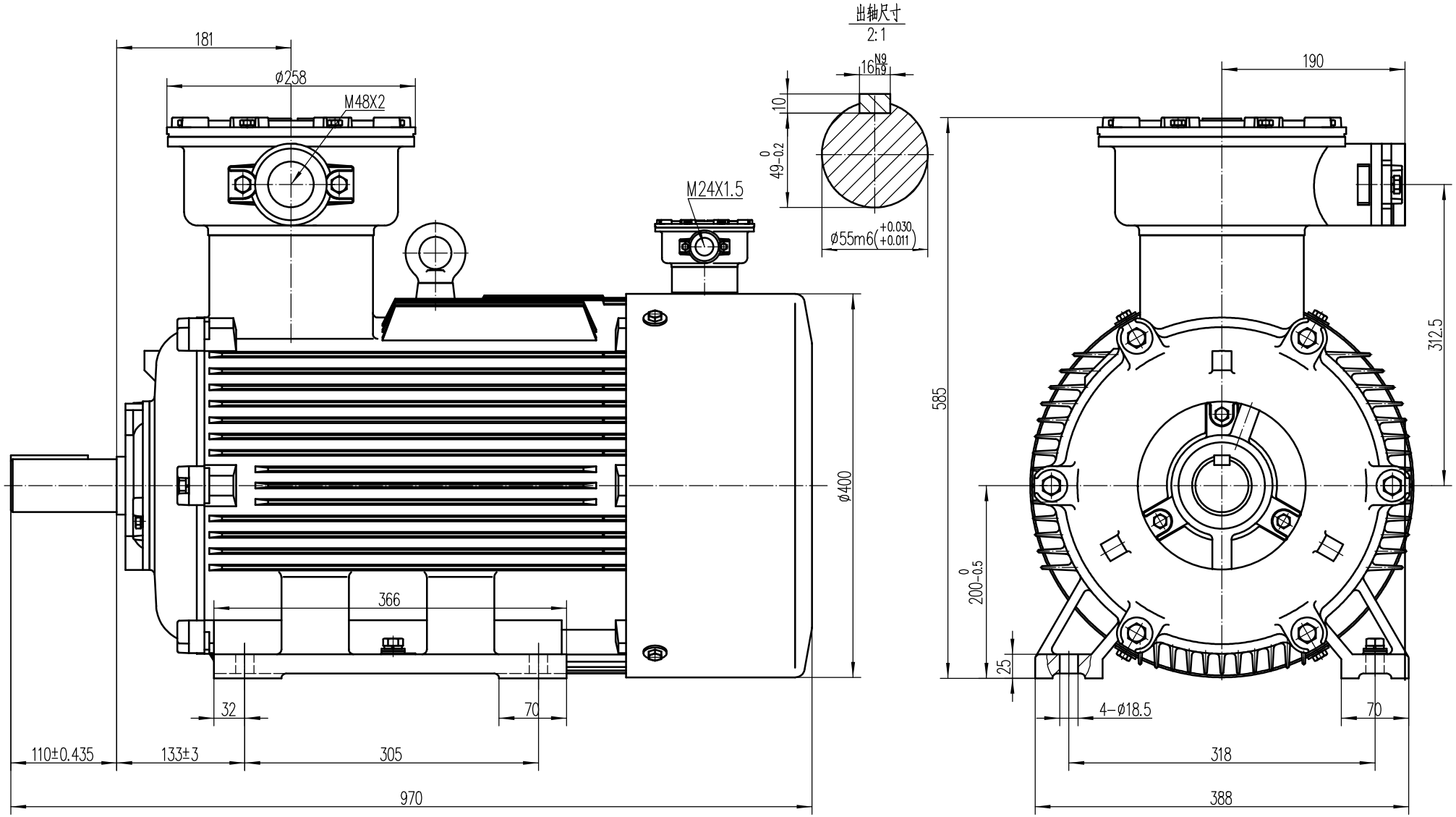

借(通)用件登记
旧底图总号
底图总号
签字
日期
档案员 日期

Unit	mm
Date	

江苏利得尔电机有限公司

贝能®

BEINENG

YBBP-200 B3